МАНОМЕТР ДИФФЕРЕНЦИАЛЬНОГО ДАВЛЕНИЯ

СЕРИЯ G64

Защита от влаги, пистонный тип
Диапазон давлений 0–14бар

Манометр серии G64 имеет порт высокого и низкого давления. Реле замыкается и размыкается благодаря магниту, крепящемуся к пистону, положение которого определяется разностью давлений и напряжением пружины.

Технические параметры

Диаметр шкалы: 63 и 100 мм
Точность: ±1% (при растущем давлении)
Корпус: нерж. сталь SS304
Защита: IP66
Воспринимающие давление элементы: детали контактирующие со средой – нерж. сталь SS316
Подсоединение: NPT ¼″ внутр. или другое по выбору (с адаптером)
Рабочее давление: 200 бар (Сторона высокого и сторона низкого давления должны нагружаться давлением одновременно)
Рабочая температура: до 80°C

Размеры, мм

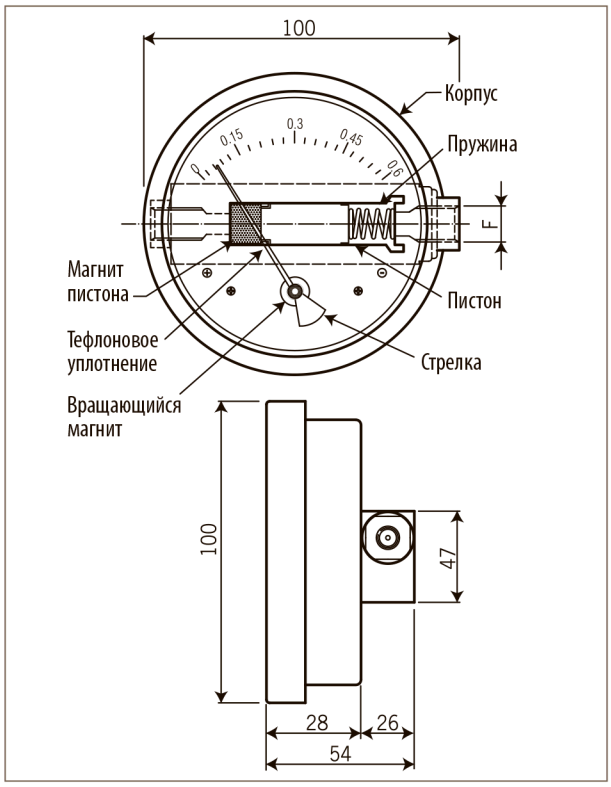

Диапазоны давления

Код	Диапазон давления
0.6	от 0 до 0.6 бар
0.8	от 0 до 0.8 бар
0.9	от 0 до 0.9 бар
2.1	от 0 до 2.1 бар
2.8	от 0 до 2.8 бар
4.1	от 0 до 4.1 бар
6.9	от 0 до 6.9 бар
9.7	от 0 до 9.7 бар
13.8	от 0 до 13.8 бар

Подбор заказного кода

G64 - S - 4N - 100 - D - 0.9bar

Материал корпуса	
S	Нержавеющая сталь

Подсоединение к процессу	
4N	NPT ¼″ внутр.
	Другое (с адаптером)

Размер шкалы	
63мм	100мм

Конфигурация	
D	Штуцера сзади

Диапазон давления	
0.6	0–0.6 бар
0.8	0–0.8 бар
0.9	0–0.9 бар
2.1	0–2.1 бар
2.8	0–2.8 бар
4.1	0–4.1 бар
6.9	0–6.9 бар
9.7	0–9.7 бар
13.8	0–13.8 бар