ДИФФЕРЕНЦИАЛЬНЫЙ ЦИФРОВОЙ МАНОМЕТР *G67*

С влагозащитой Мембранный тип
Диапазон давлений от 0 до 0,06 бар (600 мм вод. ст.)

Манометр серии G67 имеет порт высокого и порт низкого давления.
На циферблате отражается перепад давления между портами.

Технические параметры

Диаметр шкалы: 100 и 150 мм
Точность: ±2%
Корпус: нерж. сталь SS304
Защита: IP66
Измерительный элемент: мембрана – NBR, остальное – SS316
Подсоединение: NPT ½", ¼" внутр., большие размеры доступны по запросу
Рабочее давление: 30 бар (оба порта должны включаться в линию одновременно)
Рабочая температура: до 80°C

Размеры, мм

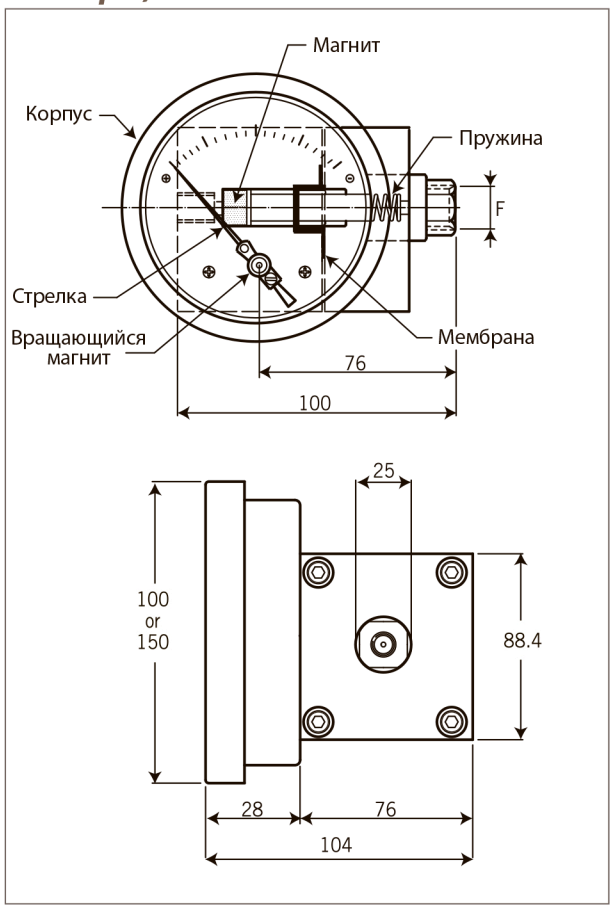

Таблица диапазонов давлений

Код	Диапазон давления	Максимальная разность давления
0.005	от 0 до 0.005 бар	0,34 бар
0.01	от 0 до 0.01 бар	0,34 бар
0.02	от 0 до 0.02 бар	0,34 бар
0.03	от 0 до 0.03 бар	0,34 бар
0.04	от 0 до 0.04 бар	0,34 бар
0.06	от 0 до 0.06 бар	0,34 бар

Примечание. Если вам нужна шкала с расходом укажите это отдельно

Подбор заказного кода

G67 - S - 8N - 150 D - 0.01bar

Материал корпуса	
S	Нержавеющая сталь

Подсоединение к процессу	
8N	NPT ½" внутр.
4N	NPT ¼" внутр.
20M	M20x1.5 внутр.

Размер шкалы	
100мм	150мм

Конфигурация	
D	Штуцера сзади

Диапазон давления	
0.005	от 0 до 0.005 бар
0.01	от 0 до 0.01 бар
0.02	от 0 до 0.02 бар
0.03	от 0 до 0.03 бар
0.04	от 0 до 0.04 бар
0.06	от 0 до 0.06 бар